alfabelt
Bandes Transporteuses

GALET RC 89

Ver 1.0

20/04/2021

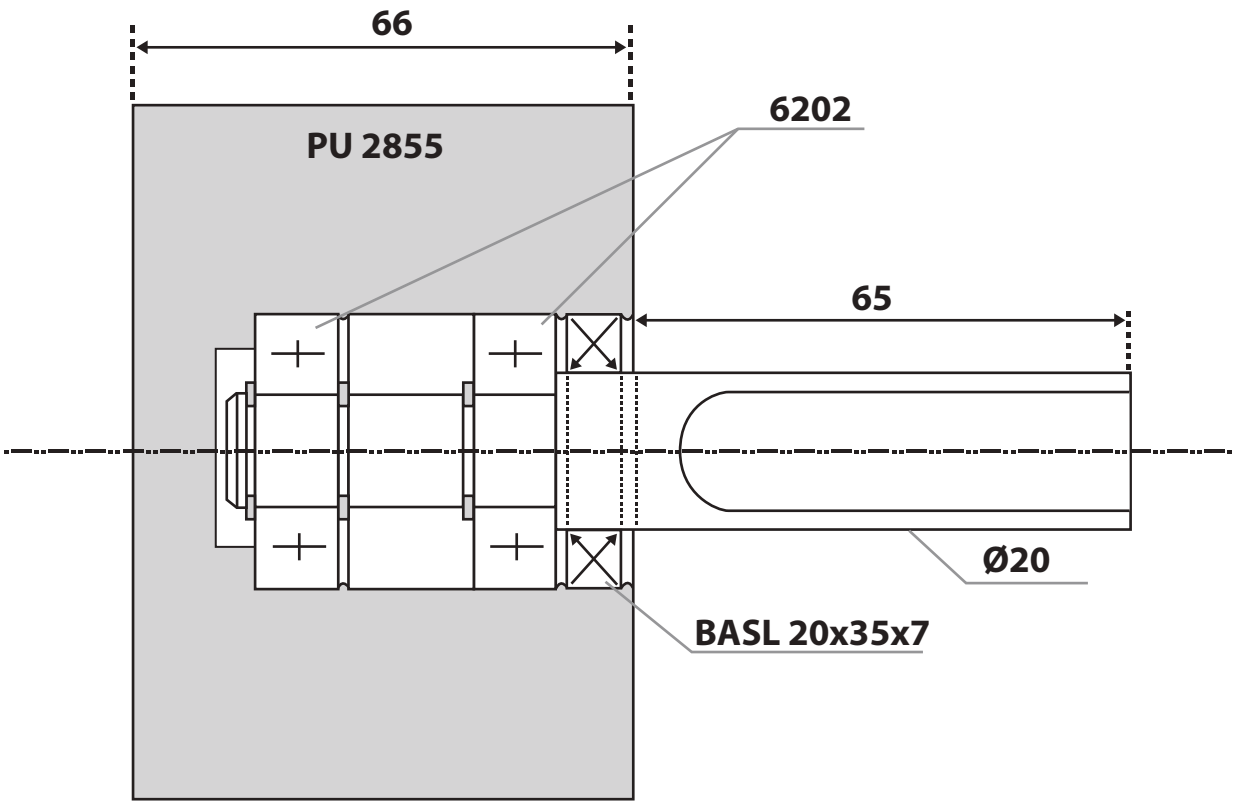

9 rue Gustave Ferrié - Zone Industrielle - BP 65 - 17183 PERIGNY Cedex - FRANCE
Tel : 05.46.44.38.00 - Mail : contact@alfabelt.fr - Web : www.alfabelt.fr